LEICHTER METALLBAU FÜR STARKE PROJEKTE

ZACHER

1000 REFERENZEN

Die Profis rund um den Aufzug

LEISTUNGSPROFIL

Themen

- Enstehung der Firmengruppe
- Neuheiten
- Sägetechnologie
- Schachtgerüstmontage
- neue 3-D Pläne
- Übersicht Planung und Technik
- Übersicht Referenzfotos
- Referenzkunden

Team Sägetechnik

Team Planung

Metallbau Zacher GmbH und RWP Hochbau GmbH

Die Bauschlosserei Helmut Zacher existiert in Erfurt seit 1973. Aus diesem Metallhandwerksbetrieb, mit seinem technischen Möglichkeiten und Erfahrungen gründete sich ergänzend zum 01.09.1994 die Metallbau Zacher GmbH. Wir beschäftigen uns mit der Herstellung, dem Vertrieb und der Montage Rauchschutz- und Brandschutztüren und Aufzugschachtgerüsten mit Verglasung. Dabei verfügen wir über die entsprechenden technischen Voraussetzungen, d. h. ausgehend von der Software zur Planung und Kalkulation, über modernste und präzise Maschinentechnik, bis hin zur Logistik und der Montage vor Ort. Des weiteren haben wir sämtlichen Zulassungen und umfangreichen Erfahrungen beim Bau von Brandschutztüren aus Glas/ Aluminium und Stahl/Glas, und Aluminium, F-30; T-30; T-90; F-90; G-30; G-90. Ein weiterer Vorteil unseres Konzeptes ist, dass durch die enge Verknüpfung zur Metalltechnik Winter GmbH und der RWP Hochbau GmbH komplexe Aufträge am Bau übernommen werden können. So sind wir in der Lage, neben dem Aluminiumbau sämtliche Arbeiten des leichten und mittleren Stahlbaues und der Rekonstruktion von Wohn- und Gewerbebauten zu übernehmen. Dies hat den Vorteil für Sie, dass alles in einer Hand liegt, was wesentlich zu einer höheren Effizienz bei der Planung und Durchführung Ihrer Projekte beitragen wird. In den letzten 13 Jahren haben wir uns auf die Konstruktion, Fertigung, Lieferung und Montage von Aufzugschachtgerüsten spezialisiert.

Schachtgerüst mit Gebäudeverbindung

ZACHER

RWP Hochbau GmbH

Kurz gefasst + + + Neuheiten

Die Niederlassung in Sankt Petersburg wird personell aufgestockt + + + Unser Personalstamm wurde im Bereich Metallbau und Hochbau vergrößert + + + Es werden bis zu vier Säge-Kolonnen und vier Schachtbau-Kolonnen eingesetzt + + + Einsatz neuer Darstellungsprogramme, die unserem Endkunden eine perfekte Vorstellung von dem entstehenden Baukörper vermitteln + + + 3-D Darstellung der Planunterlagen in Fotoqualität

RWP Hochbau – Sägetechnologie in Perfektion

Sägetechnologie und neue Betonfassade

Ein kalter, verregneter Tag. Alle Mieter schlafen noch. Ein Wagen fährt vor und die erste Kolonne der RWP rückt an. Mit wenigen Handgriffen liegen die Aggregate mit ihren Spezialführungen an Ort und Stelle. 30 Minuten später trifft die riesige Scherenbühne ein. In sagenhafter Geschwindigkeit werden die Sägemodule montiert und schon schneidet ein gewaltiges Sägeblatt durch Stahl und Beton wie Butter. Dabei fährt die Anlage in atemberaubende Höhe. Mittlerweile schläft die gesamte Mieterschaft nicht mehr sondern steht staunend und etwas verschlafen auf der Straße und begutachtet die Arbeiten. Der 2. Tag beginnt mit einem neuen Schauspiel: Ein mobiler 80 Tonnen Autokran greift die alte Betonfassade an und die Treppenhäuser werden geöffnet. Die neuen Betonfassaden werden just-in-Time geliefert, montiert und verschweißt. Aber es ist noch kein Ende des Tages in Sicht. Die Kolonne von RWP hat sich geteilt und während oben die letzten Betonteile verschweißt werden, wird die Fassade bereits mit neuen Mauerschlössern versehen. Es ist nun gegen 19.00 Uhr. Die Bewohner stehen mit Kamera bewaffnet an der neuen Fassade und können kaum glauben, was sie sehen. Die letzen Arbeiten beginnen. Fenster und Sicherungstüren werden montiert.

Metallbau Zacher – Geschwindigkeit und Qualität der Schachtgerüstmontage ist nicht zu überbieten

Schachtgerüstmontage

Die Schachtgrube ist von RWP gesetzt und abgedichtet. Jetzt kommen die Montagekolonnen von Metallbau Zacher und ein nicht weniger spektakulärer Einsatz beginnt. Automatisch begeben sich die Monteure an ihre Positionen und der mobile Kran kommt zum Einsatz. Die Aufzugsschächte stehen auf dem LKW bereit. Es ist gerade 8.00 Uhr und der erste Schachtteil schwebt in der Luft. Er wird von den Monteuren millimetergenau eingemessen und sofort verschweißt. Im Schacht werden Gerüste montiert und schon ist das zweite Segment in den Aufnahmeführungen eingepasst. Um 9.00 Uhr ist der zweite Schacht in einer enormen Geschwindigkeit gestellt. Es ist Mittag und drei Schachtgerüste mit dem Dachabschluss sind an den Aufgängen montiert. Die Sonne scheint, die Monteure sind stolz und der Bauherr ist sprachlos – das ist Erfolg.

Winter
Stahl
Aluminium
Brandschutz

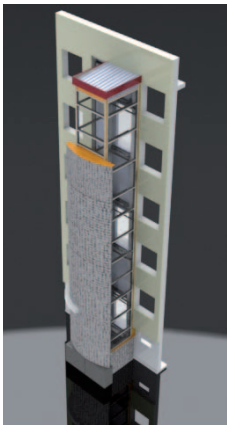

Metalltechnik Winter
3-D Planunterlagen in einmaliger Qualität und Kompetenz

3-D Planung in Fotoqualität

Mit SolidWorks Premium 2010 können wir selbst hochgradig komplexe Geometrien, große Baugruppen und fein detaillierte Zeichnungen bearbeiten – so kann der gesamte Auftrag rechtzeitig in Produktion gehen. Die Software rationalisiert Ihren Konstruktionsprozess sogar durch spezialisierte Funktionen für die Konstruktion von Blechteilen, Rohren und elektrischen Leitungen, Plastikteilen, Schweißungen und Gussformen. Fotorealistisches Rendering – Wir leiten fotorealistische Bilder aus 3D-CAD Modellen ab und verleihen den Präsentationen dadurch eine besondere Note. Unsere Kunden und Kollegen können sich die Konstruktionen einfach und bildhaft vorstellen. Wir arbeiten einfacher und wirksamer an Produktdesignkonzepten zusammen.
Die Designkonzepte werden mithilfe eindrucksvoller, aussagekräftiger Simulationen freigegeben, die den Produktentwicklungsprozess vereinfachen.

PLANUNG UND TECHNIK

ZACHER

Leichter Metallbau
für starke Projekte

REFERENZEN IN BILDERN

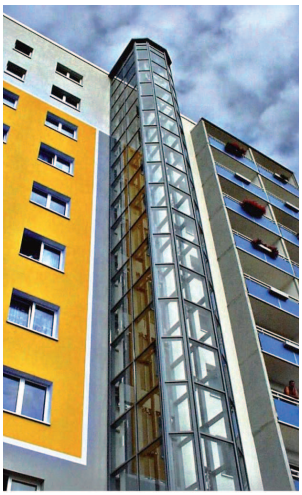

Ihr Ansprechpartner:
Jörg Schmerbauch (Vertrieb)
Telefon (mobil): +49 (0) 172 3 63 07 10
Telefon und Fax: (0361) 4 22 57 20
E-Mail: info@metallbau-zacher.de

RWP
Hochbau GmbH

Winter
Stahl
Aluminium
Brandschutz

Hochbau-Sonderfassadenherstellung und Montage für Aufzugsschächte

Metallbau-Lieferung und Montage von Aufzugschachtgerüsten mit Verglasung. Dabei verfügen wir über die entsprechenden technischen Voraussetzungen, d. h. ausgehend von der Software zur Planung und Kalkulation, über modernste und präzise Maschinentechnik, bis hin zur Logistik und der Montage vor Ort.

Als Aluminiumprofil verarbeiten wir Systeme der FA. HUECK, Schüco und Wicona mit der Rahmenmaterialgruppe 1.0, welche im Türen., Fenster -, und Fassadenbereich allen Forderungen, wie z. B. hinsichtlich der neuen Wärmeschutzverordnung, umfassend gerecht werden.

Des weiteren haben wir sämtlichen Zulassungen und umfangreichen Erfahrungen beim Bau von Brandschutztüren aus Glas/ Aluminium.

Herstellung, Vertrieb und der Montage von Türen (inkl. Rauchschutz- und Brandschutztüren), Fenstern, Wintergärten, Fassaden, Glaskuppeln u. ä. als Glas-Aluminium-Konstruktion, sowie Fertigung

Metallbau Zacher GmbH
RWP Hochbau GmbH
Metalltechnik Winter GmbH
Rudolstädter Str. 100
99099 Erfurt-Dittelstedt

Ihr Ansprechpartner:
Jörg Schmerbauch (Vertrieb)
Telefon (mobil): +49 (0) 172 3 63 07 10
Telefon: (0361) 4 22 57 20
Telefax: (0361) 4 22 57 28
E-Mail: info@metallbau-zacher.de

AUSZUG REFERENZKUNDEN

WbG „Einheit“ Erfurt,
Karl-Marx-Platz 4, 99084 Erfurt

WbG „Einheit“ Bautzen,
Löbauer Str. 37, 02625 Bautzen

WbG Zeitz mbH,
Tröglitzer Str. 8, 06712 Zeitz

AKM Architekturbüro für Hochbau,
Riestedter Str. 50a,
06526 Sangerhausen

WbG „Mehliser Struth“ e.G.,
Rechbergstraße 1, 98544 Zella-Mehlis

WohnungsBauGenossenschaft eG
Südharz, Bochumer Str. 3/5 99734
Nordhausen

BGG Baugesellschaft Gotha mbH,
August-Creuzburg-Str. 2, 99867 Gotha

GG mbH Chemnitz,
Clausstraße 10-12, 09126 Chemnitz

WbG Aufbau Gera e. G.,
Goethestraße 6, 07546 Gera

WbG Union Gera e. G.,
Schenkendorfstraße 28, 07548 Gera

WbG Kontakt e.G.,
Eilenburger Str. 10, 04317 Leipzig

Wohnungsbaugenossenschaft
Lutherstadt Eisleben e.G.
Bahnhofstraße 16
06295 Luth. Eisleben

Thyssen Krupp Aufzüge

Schindler Aufzüge

Kone Aufzüge

Gedämmte Schachtgerüste, Nordhausen

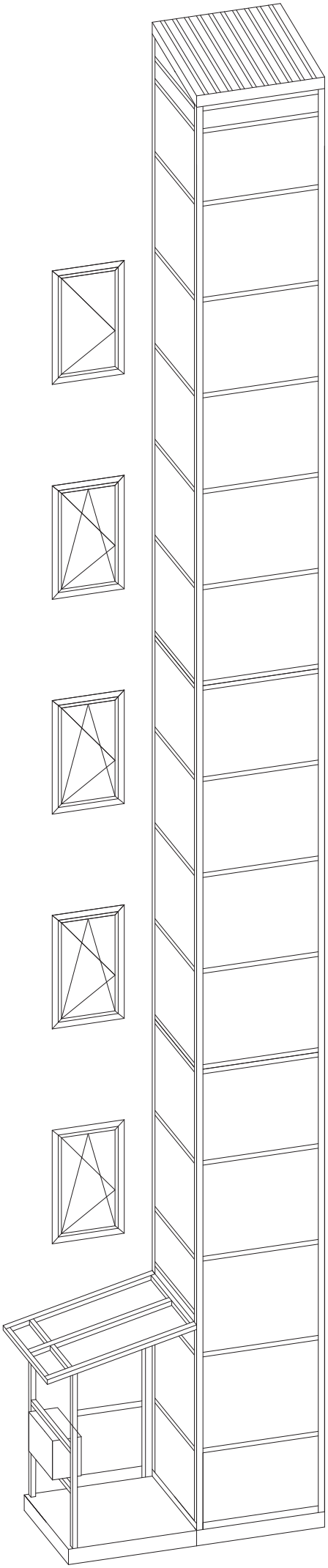

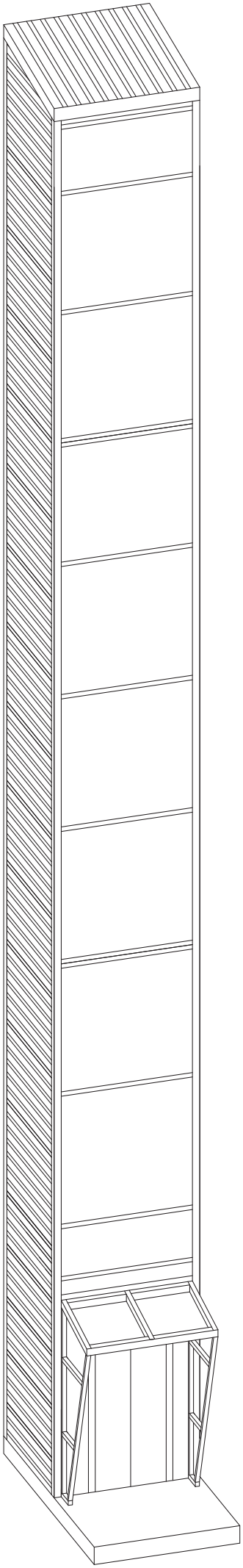

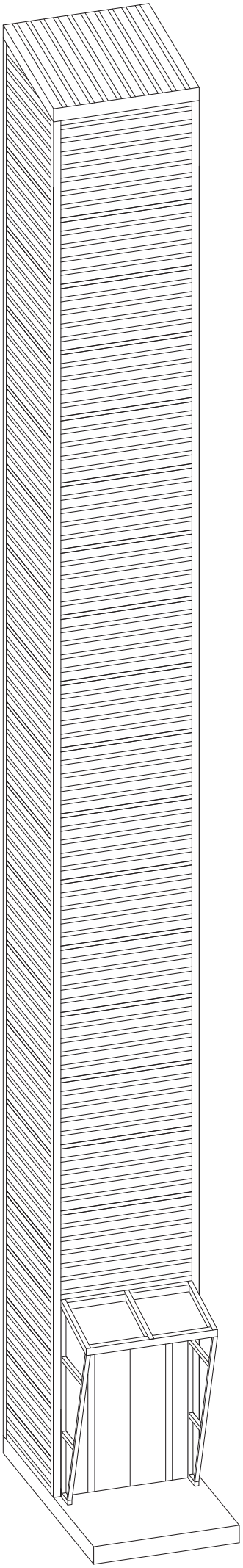

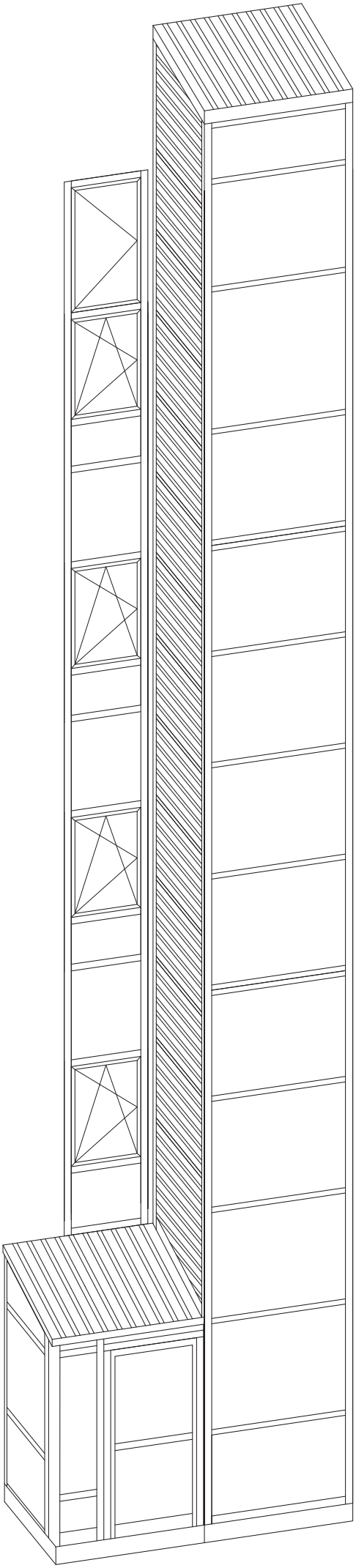

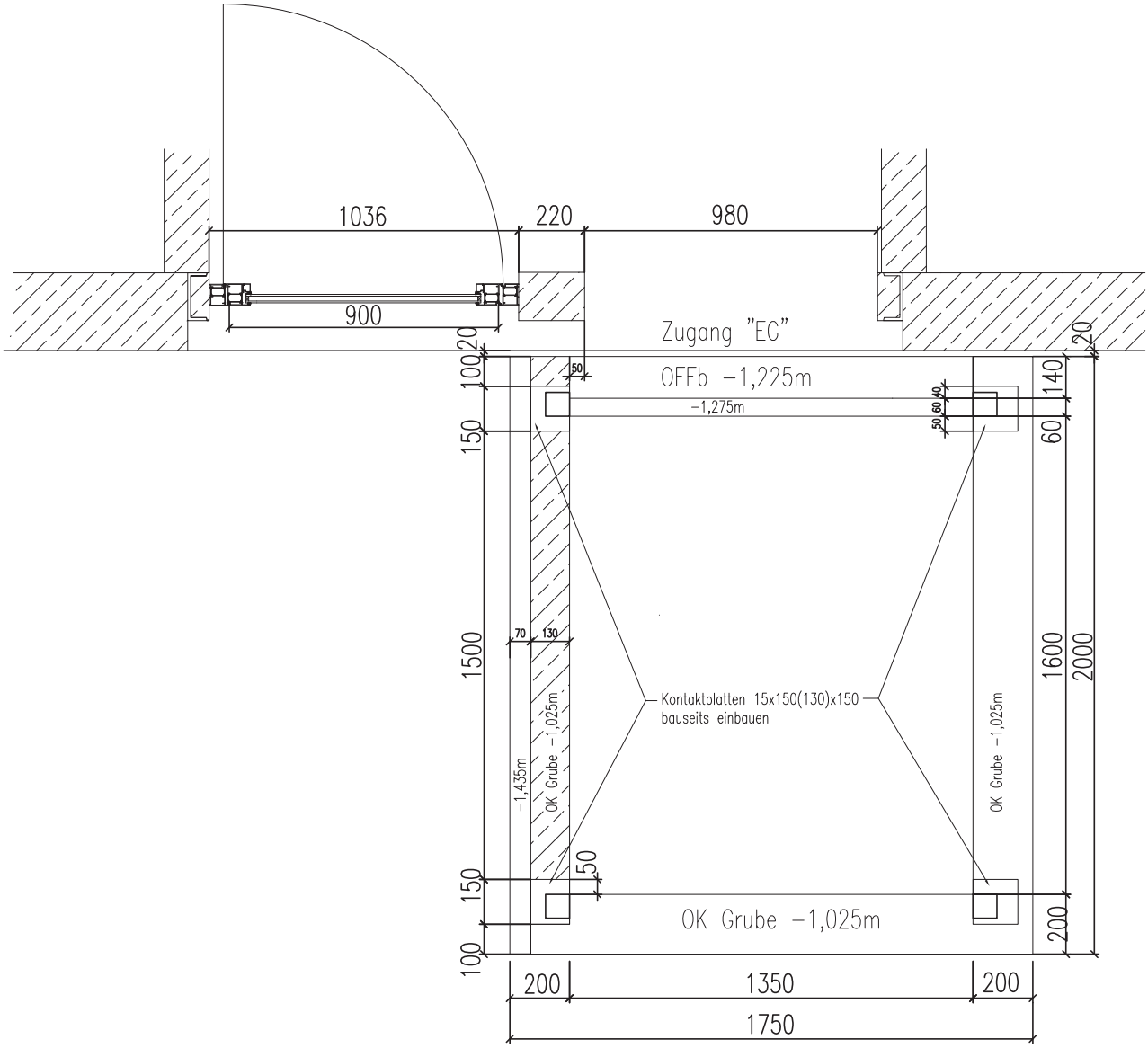

Grundriß Lage Grube zum Gebäude

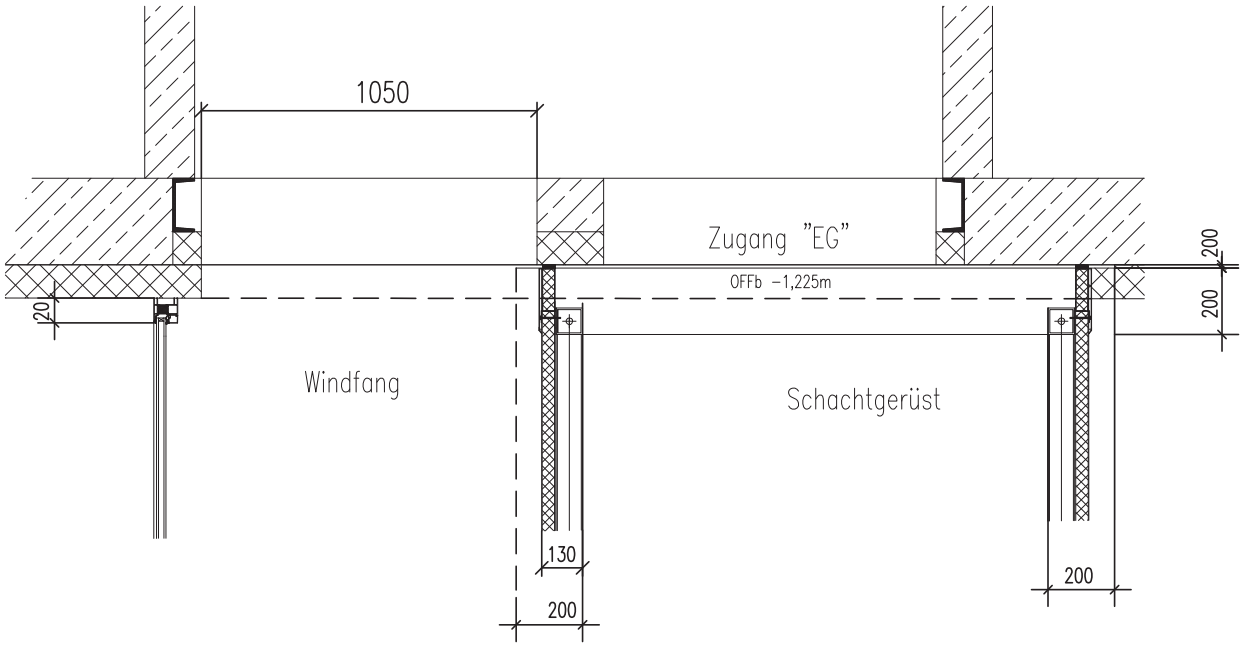

Teilgrundriß Zugang Schacht und Windfang zum Gebäude

90° Ecke Kaltverglasung

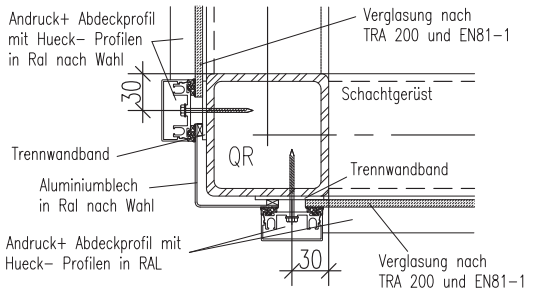

90°Ecke Warmverglasung-Sandwichelement

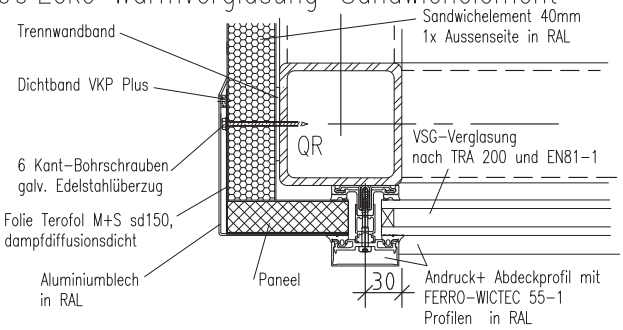

90°Ecke Warmverglasung

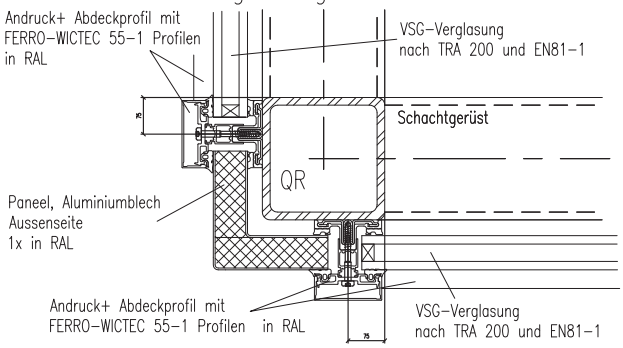

Lüftungsgitter nach LBO Belüftung

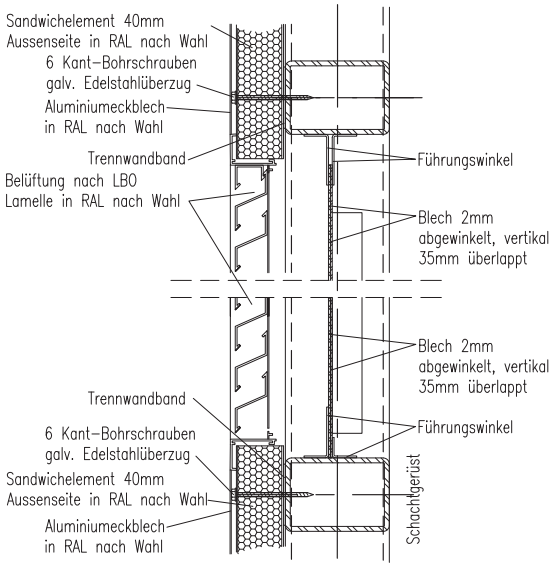

Verglasungsdetail Aluleisten

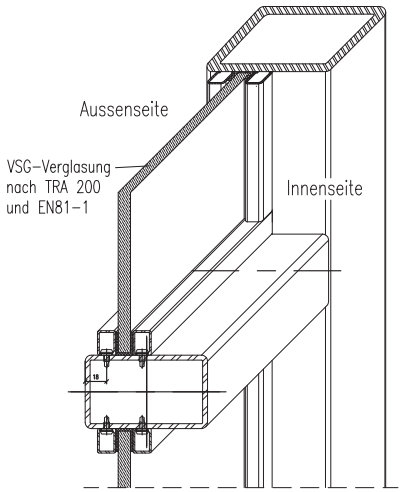

Darstellung desWandanschlusses mit Schallentkopplung und Übergangsverkleidung

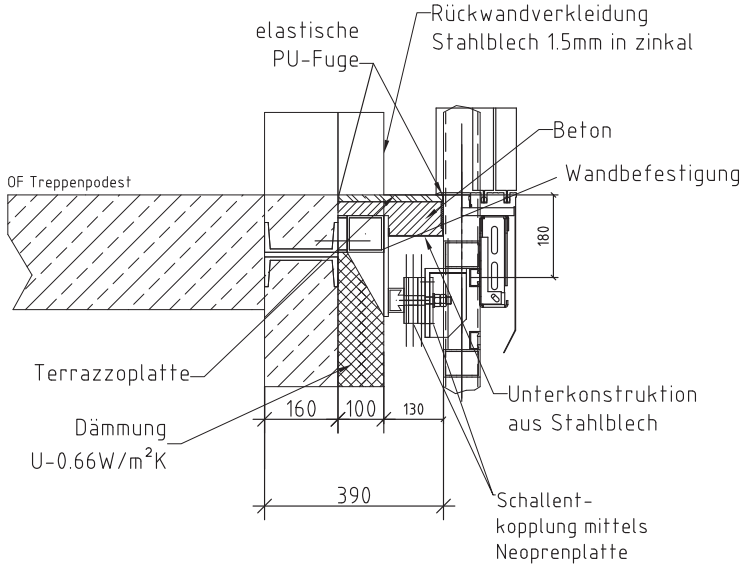

ZACHER
Leichter Metallbau
für starke Projekte

RWP
Hochbau GmbH

Winter
Stahl
Aluminium
Brandschutz